HISAKAGE®

Ледогенератор

Серии SC Самостоятельный Льдогенератор

Модель: ☐ SC-100



SC-100

Электрические параметры

·Номинальное напряжение: 220В/50Гц

·Номинальный ток: 1,5А

·Номинальная мощность: 320Вт

·Номинал предохранителя: 10А

Рабочие параметры

·БТЕ в час: 1800 (среднее) / 2300 (пиковое)

·Температура окружающей среды:1,7°C - 43,3°C

·Температура входной воды: 3,2°C - 32,2°C

·Давление входной воды: 138кПа - 550кПа

·Хладагент: R290

Особенности продукта

1) Закрытый испаритель распылительного типа. Температура испарения -25°C, Температура в центре льда: -17℃.

2) Сплошной лед, твердый и не легко тающий, высокая прозрачность.

3) Работает нормально при температуре окружающего воздуха до 43°C.

4) Экологичный хладагент R290, более эффективное производство льда, снижает загрязнение атмосферы.

5) Интеллектуальный контроллер. Автоматическое приготовление льда, освобождение льда, очистка и сигнализация о неисправностях.

6) Используются материалы SS304 и инженерный пластик ABS, а склад для льда с округлыми углами из материала PE, что делает его привлекательным, прочным и долговечным.

7) Удобная функция автоматической очистки: просто налейте моющее средство в водяной резервуар, цикл очистки занимает всего 35 минут.

8) Простота в ремонте и обслуживании: Съемный воздушный фильтр.

9) Основные компоненты — от известных международных брендов. Уникальный дизайн испарителя из HISAKAGE , который более эффективен и энергосберегающ.

10) Идеально подходит для отелей, кафе, магазинов уличной торговли, клубов, японских ресторанов и других заведений.

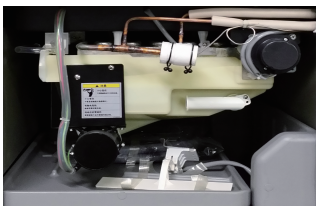

СРОК ГАРАНТИИ

Машина	Компрессор	Испаритель
2 года	2 года	2 года
Запчасти и Работа	и Запчасти, 2 года на Работу	

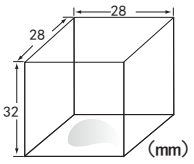

MS: Квадратный лед

Вес: 23g

Содержание воды: 2%

Габариты: 28*28*32mm

www.hisakage.com

HISAKAGE®

Ледогенератор

Серии SC Самостоятельный Льдогенератор

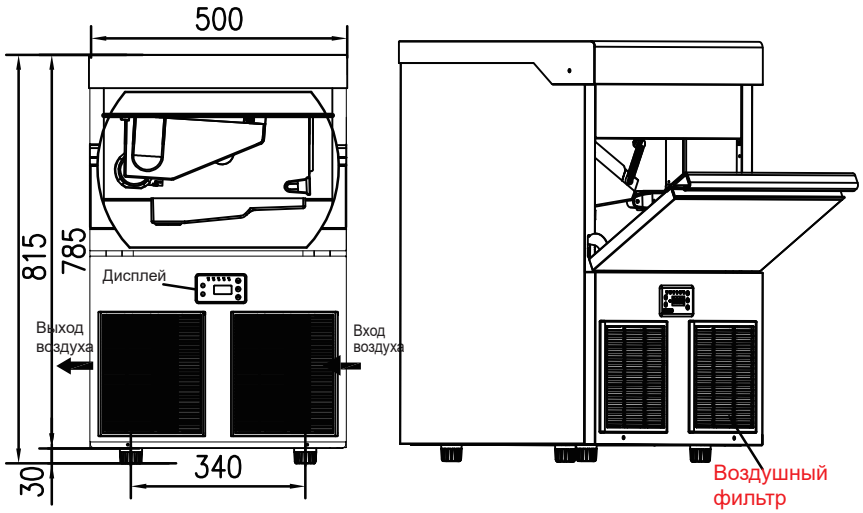

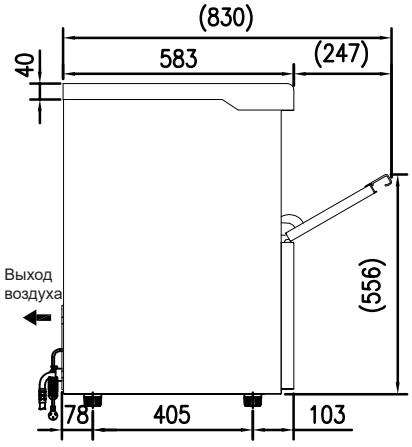

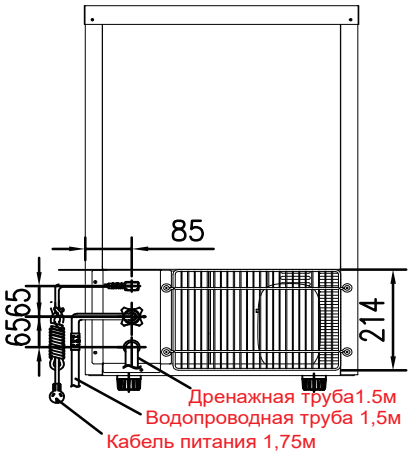



Ширина	500mm
Глубина	580mm
Высота	785mm/815mm
Ящик льда	33lbs. 15 кг.

785мм Высота машины
815мм Высота с ножками

Характеристики

	Модель	Тип льда	Производство льда за 24 часа (Воздух / Вода)		Энергопотребление (кВт·ч/100lbs льда)	Расход воды (литр/100lbs льда)
			Воз.21˚C/Вода10˚C	Воз.32˚C/Вода21˚C		
Воздушное охлаждение	SC-100	Квад-ратный лед	120 lbs.	98 lbs.	5. 9	56L
			55 кг	45 кг		