Шкаф холодильный ШХ-0,5

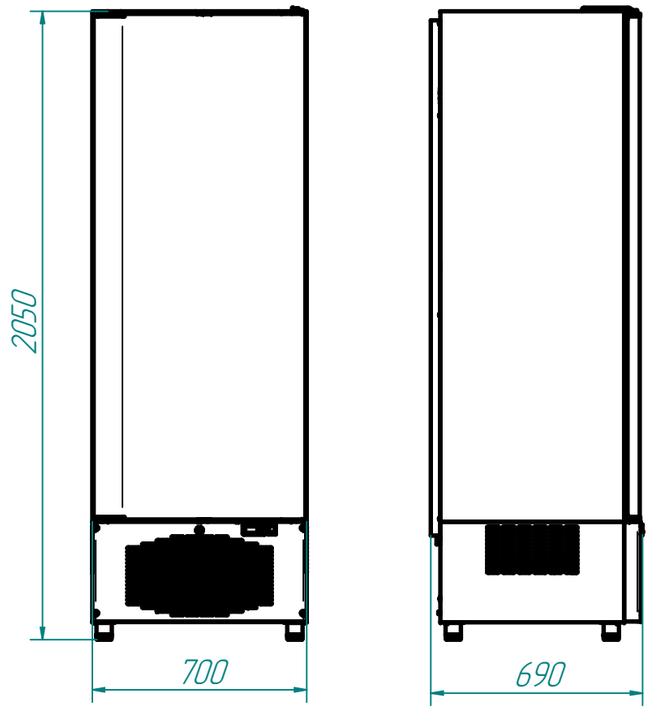

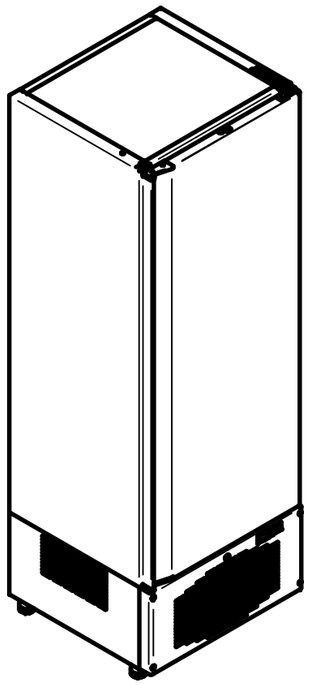

Шкаф холодильный типа ШХ-0,5 (ШХн-0,5;ШХс-0,5) с нижним расположением агрегата предназначен для хранения пищевых продуктов в охлаждённом или замороженном состоянии на предприятиях общественного питания и торговли.

Шкаф оснащен замком для закрывания двери.

Удаление талой воды из воздухоохладителя происходит автоматически и не требует дополнительного лотка для ее сбора.

Эксплуатация шкафа допускается при температуре окружающего воздуха до плюс 43 °С, относительной влажности от 40 до 70%.

Шкаф имеет регулируемые по высоте ножки.

Технические характеристики

Характеристики	ШХс-0,5-02 краш.	ШХс-0,5-03 нерж.	ШХ-0,5-02 краш.	ШХ-0,5-03 нерж.	ШХн-0,5-02 краш.	ШХн-0,5-03 нерж.
Внутренний объем,м3	0,52	0,52	0,52	0,52	0,52	0,52
Полезный объем, м3	0,49	0,49	0,49	0,49	0,49	0,49
Толщина стенки камеры, мм	50	50	50	50	50	50
Температурный режим, С	0…+5		-5…+5		-18	
Размеры полки-решетки, мм	545x488	545x488	545x488	545x488	545x488	545x488
Количество полок, шт.	4					
Хладагент	R134a или R404a		R404a			
Установившийся потребляемый ток, А	3		3,8		4,2	
Потребление электроэнергии за сутки, кВт, не более	4,0					
Масса нетто, кг, не более	100					